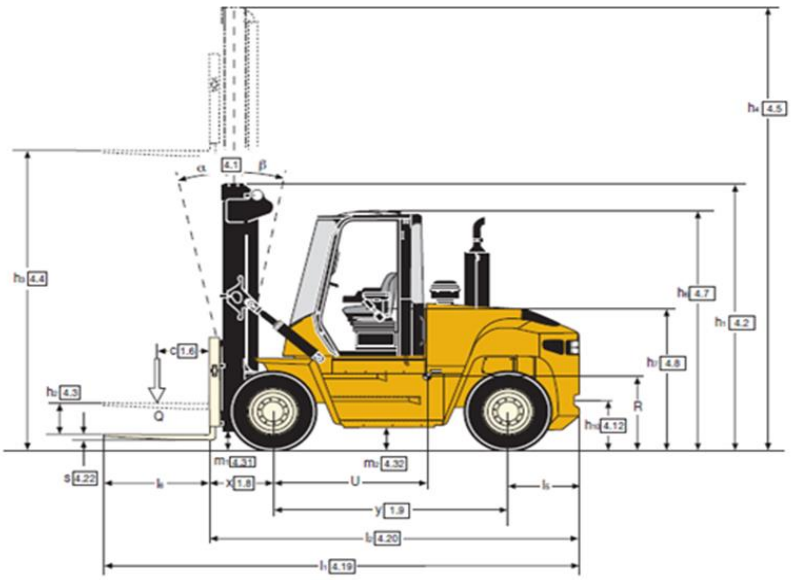

verhuur@ages.nl
www.ages.nl

Tel 088-0606060

D 0300

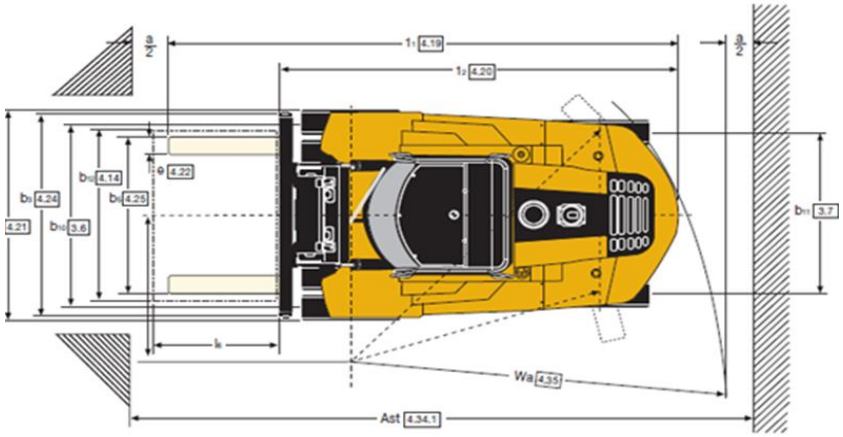

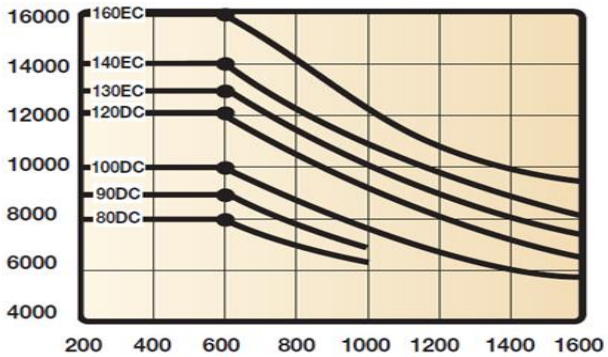

1.1	**Merk**	**Hersteller**	**Manufacturer**	**Yale**	
1.2	Model	Stapler-Typ	Model	**GDP 160EC**	
1.3	Aandrijving	Antrieb	Power	**Diesel**	
1.5	Capaciteit	Tragfähigkeit / last	Load capacity	**16000**	Q (kg)
1.6	Lastzwaartepunt	Lastschwerpunkt	Load centre	**600**	C (mm)
2.1	Eigengewicht	Eigengewicht	Unladen Weight	**22130**	kg
3.1	Banden	Bereifung	Tyres		
	Volrubber	Volgummi	Super cushion		
4.2	Doorrijhoogte	Hohe Hubgerust eingefahren	Height Mast Lowered	**3015**	h4 (mm)
4.3	Vrijeheffing	Freihub	Free Lift	**1300**	h2 (mm)
4.4	Hefhoogte	Hub	Lift Height	**4400**	h3 (mm)
4.7	Kooihoogte	Horne über Schutzdach	Overhead guard height	**3015**	h6 (mm)
4.20	Lengte zondervorken	Lange einschl. Gabelrucken	Length to face of forks	**4120**	l (mm)
4.21	Totalebreete	Gesamtbreite	Overall Width	**2607**	b1 (mm)
4.22	Vorken	Gabelzinkenmabe	Fork Dimensions	**2440x200x90**	s/e/i (mm)
4.23	Vorkenbord Klasse	Gabeldrager Klasse	Fork carriage Class	**Yale Pin Type**	
4.24	Vorkenbord brede	Gabeltragerbreite	Fork carriage Width	**2500**	b3 (mm)

Extra's	Extras	Extra's
2 werklampen voor	2 arbeitsscheinwerfer	2 Working lichts
Zwaailamp	Blitzleuchte	Rotating warning light
Side shift	Seitenschieber	Side shift
Vorkversteller	Zinkenverstellung	Fork positioner
Cabine	Voll cabine	Full cabin
Verwarming	Hatzung	Haeter